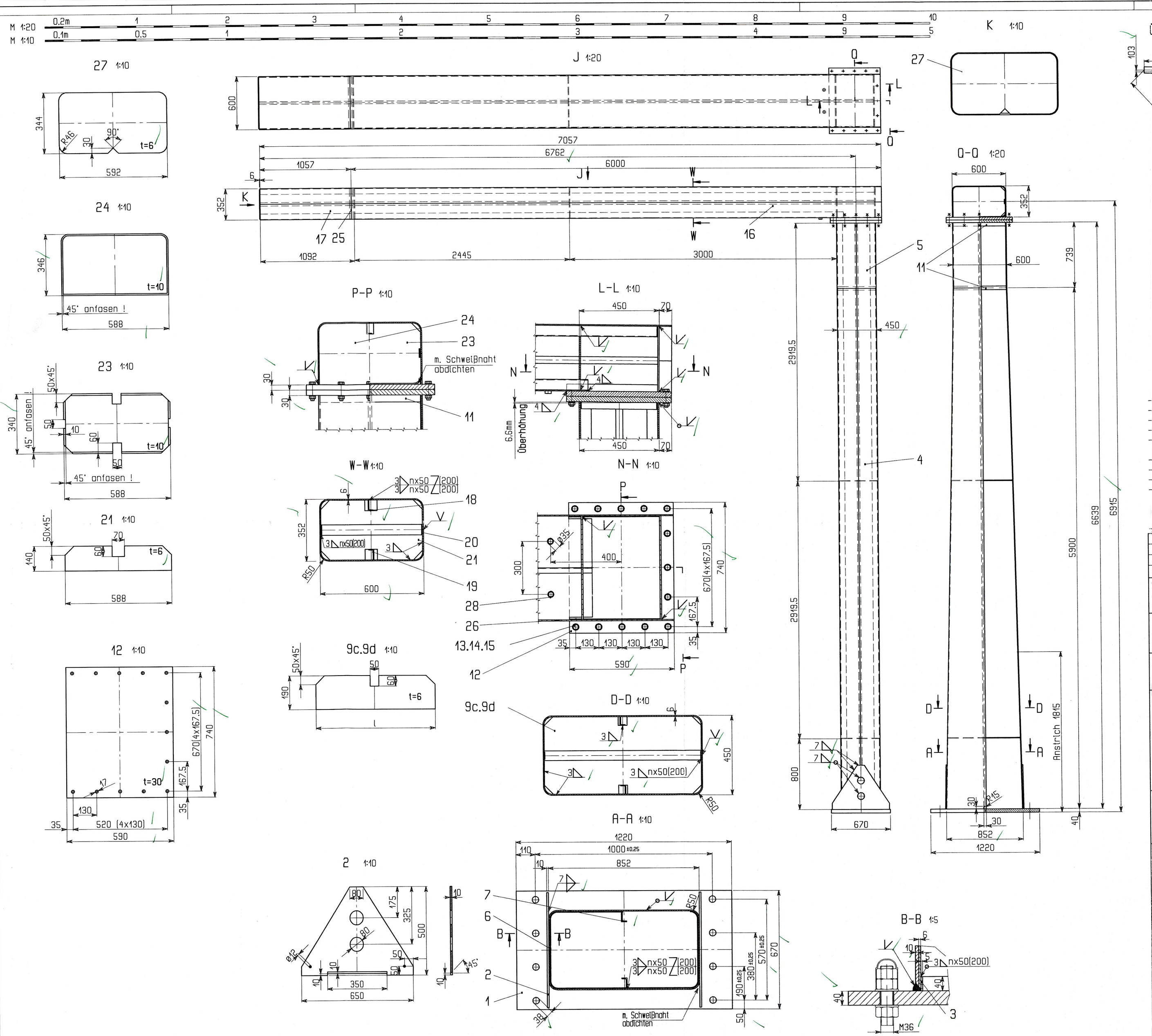

Überhöhungsskizze 1:100

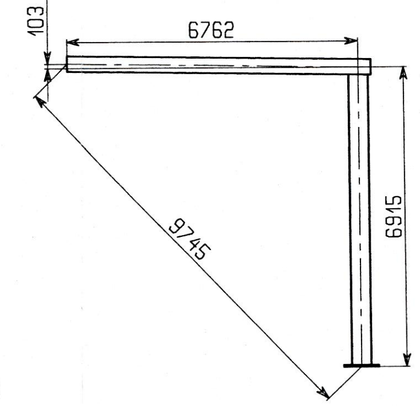

Pos. 16: Ausklinkung am Kopfanschluß, untere Riegelschale

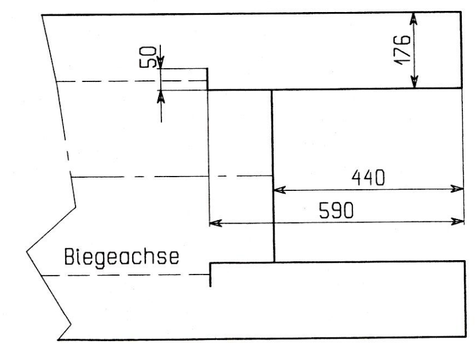

-Grundwerkstoff: AlMg4.5Mn W28
-Schweißverfahren: MIG
-Schutzgas EN 439-I1
-Drahtelektrode S-AlMg4.5Mn DIN 1732
-Bewertung der Schweißnähte nach EN 30042: Bewertungsgruppe C
-nicht bemaßte Schweißnähte a=3mm
-Abnahmeprüfzeugnisse für Werkstoffe nach EN 10204-3.1C
-Anziehmoment Pos.13: 0.5Ma=125Nm - MoS2 geschmiert
-Fußpunktanstrich: 2000mm über die Fahrbahn
1. Deckbeschichtung Epoxidharz min 80µm
2. Deckbeschichtung Polyurethan min 80µm
3. Deckbeschichtung Polyurethan min 80µm (RAL 9006)
-FreimaßToleranzen nach EN ISO 13920 BE

Nr.	Änderung	Datum	Name

ABA Thüringen

AUSFÜHRUNGSZEICHNUNG

Für die Richtigkeit der Ausführungsunterlagen verantwortlich

Blatt-Nr.: 1/2

Ingenieurbüro	Baufirma	Projekt-Nr.
Dambach-Werke GmbH 76571 Gaggenau	Dambach-Werke GmbH 76571 Gaggenau	ASB 5136 560_ C
		Z.-Nr.: 19703-9-3
Gaggenau, den 06.02.01	Gaggenau, den	2001 / Dat. / Name
i.A. Wolch		bearb. / 06.02. / Peter
Unterschrift	Unterschrift	gez. / gepr.

BAB A4
AS Stadtroda
FR: Elsenach
Pos.: 13

dargestellt:
VZ-Träger

Brückenklasse (DIN 1072)= MLC

Bauw.-Nr.:

In bautechnischer Hinsicht geprüft
Karlsruhe, den 20.02.01 Prüf.-Nr. P 406 Prüfverz. 2001
Prüfingenieur für Baustatik gem. Anerkennungsurkunde des Wirtschaftsministeriums Baden-Württemberg vom 4. Juni 1997 für die Fachrichtungen Metallbau (1) und Massivbau (3)
Dr.-Ing. Dipl. Maier
Hübschstr. 6, 76133 Karlsruhe
Tel.: 0721/182-0, Fax: 0721/182-
Stempel Prüf-Ing.

Für die Bauausführung freigegeben
unter Beachtung der Auflagen im Prüfbericht Nr. P01/04/1000
vom 20.2.01 und der Prüfanmerkung
im Projekt
ABA Thüringen
Stempel

Die Darstellung stimmt mit der Ausführung überein.

..... den ..... Unterschrift